AIR-2850-IF
VENTILATEUR À RÉCUPÉRATION DE CHALEUR

FICHE TECHNIQUE:

DÉBIT D'AIR
2000 pieds cubes/minute (940 litres/seconde) à une pression statique extérieure de 1 pouce de colonne d'eau.

RENDEMENT
Efficacité de 65 % à 2000 pieds cubes/minute (940 litres/seconde).

NOYAUX
Huit noyaux récupérateurs de chaleur modulaires brevetés en aluminium, arrangés pour assurer une ventilation transversale efficace.

SOUFFLANTES
Deux soufflantes centrifuges à entraînement par courroie, avec poulies réglables; une pour chaque circuit d'air..

FILTRES
Deux filtres à plis de 2 po, mesurant 16 po x 25 po, dans chaque circuit d'air. Efficacité MERV 6, 60 % à 4,69 microns.

RACCORDS POUR CONDUITS
Quatre de 18 pouces x 22 pouces.

COFFRE
Caisson en acier galvanisé de calibre 20 à revêtement en poudre, pour une meilleure résistance à la corrosion. L'appareil inclut des panneaux de toit et des parois latérales à revêtements métalliques avec isolation en fibre de verre de 1 pouce.

DRAINAGE
Deux bacs d'égouttement en acier galvanisé à revêtement en poudre, avec raccords d'égouttement de 1/2 po de diamètre extérieur.

MONTAGE
L'appareil doit être posé avec des dispositifs de soutien suspendus à des tiges filetées. Les tiges et les supports ne sont pas fournis.

LES ÉLECTRONIQUES
Plaquette à microprocesseur intégré.

DÉGIVRAGE
Périodedédégivragedéterminéeàl'usine.Lemoteurd'alimentationestfermépendantquel'air évacué dégivre le noyau.

OPTIONS DE TENSION:

TENSION	PHASE	MOTEURS	AMPS	MCA	MOP	SKU
208	1	Deux ODP, 2,0 hp, à vitesse variable et à un seul arbre	20.8	26	30	AIR-2850-IF-208SP
240	1	Deux ODP, 2,0 hp, à vitesse variable et à un seul arbre	18	22.5	30	AIR-2850-IF
208	3	Deux ODP, 2,0 hp, à vitesse variable et à un seul arbre	5.9	14.75	20	AIR-2850-IF-208
460	3	Deux TEFC, 1,5 hp, à vitesse variable et à un seul arbre	5.2	6.5	8	AIR-2850-IF-460
575	3	Deux TEFC, 1,5 hp, à vitesse variable et à un seul arbre	4	4.5	6	AIR-2850-IF-575

OPTIONS DE CONTRÔLE

99-GBC02 La commande de ventilation Airflow
Compatible avec 99-DET02 Déshumidistat électronique.
Compatible avec minuterie sans fil 99-DET02.
Connexion basse tension avec câble 3/20.

OPTIONS MINUTERIES

99-DET01 Minuterie Airflow pour 20/40/60 minutes
Elle actionne la ventilation à haute vitesse pour 20, 40 ou 60 minutes
Connexion à trois fils.

99-DET02 Minuterie sans fil Airflow 20/40/60 minutes
Elle actionne la ventilation à haute vitesse pour 20, 40 ou 60 minutes
Connexion sans fil.

99-RX02 Répéteur sans fil Airflow
Sert à accroître la portée des minuteries sans fil 99-DET02.
Se branche dans une prise de courant 120 V.
Relié sans fil à la commande principale et la minuterie.
S'installe à mi-chemin entre la minuterie et la commande murale principale, si la minuterie se trouve hors de portée.

AIR-2850-IF
VENTILATEUR À RÉCUPÉRATION DE CHALEUR

Performance du débit d'air

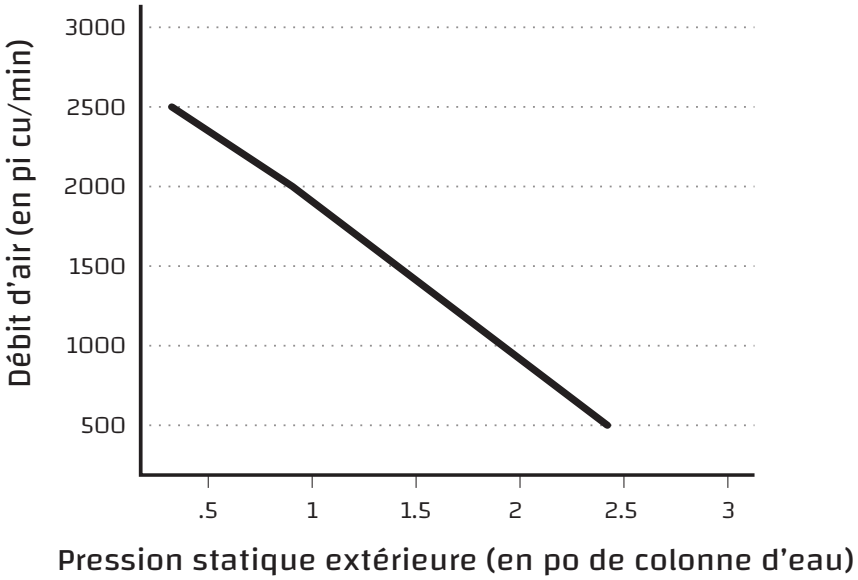

ISO 9001 REGISTERED

POIDS NET:
740 LBS (330 KG)

POIDS BRUT:
870 LBS (390 KG)

REMARQUE:
Dégagement de 30 po (760 mm) de la porte d'accès avant pour l'entretien de l'appareil. Toutes les caractéristiques sont sujettes à changement sans préavis.

DIMENSIONS

Débit d'air:

- Air vicié vers l'extérieur
- Air frais de l'extérieur
- Air vicié de l'intérieur
- Air frais vers l'intérieur

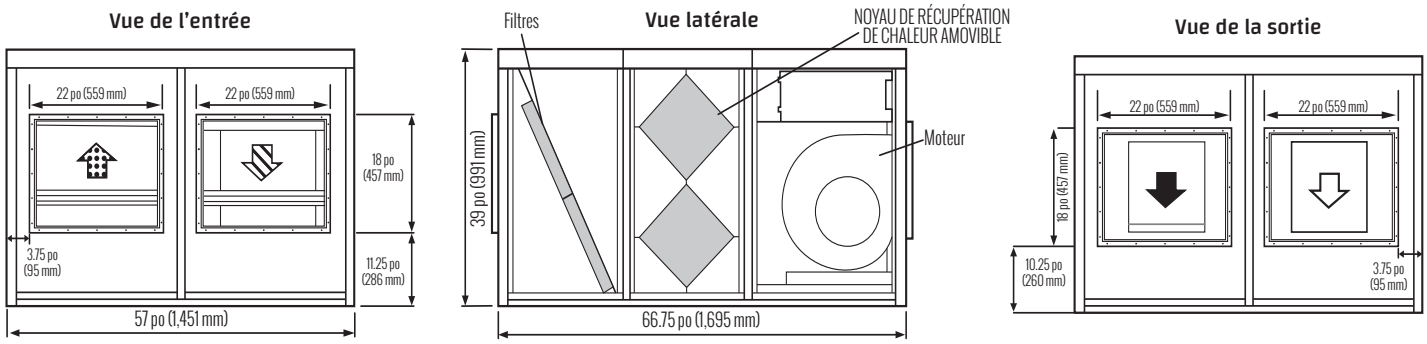

Date: _____

Étiquette: _____

Projet: _____ Qté: _____

Ingénieur: _____

Entrepreneur: _____

Fournisseur: _____

Soumission # : _____

Presentée par: _____

GARANTIE
Les appareils bénéficient d'une garantie de 15 ans sur les noyaux récupérateurs de chaleur et de deux (2) ans pour les pièces de rechange.

Tous les modèles sont conformes aux normes de l'Association canadienne de normalisation (CSA) et des Laboratoires des assureurs (UL).

airflow
airflowiaq.com