AIR-1850-EF

VENTILATEUR À RÉCUPÉRATION DE CHALEUR

FICHE TECHNIQUE:

DÉBIT D'AIR
1500 pieds cubes/minute (705 litres/seconde) à une pression statique extérieure de 1 pouce de colonne d'eau.

RENDEMENT
Efficacité de 65 % à 1500 pieds cubes/minute (705 litres/seconde).

NOYAUX
Six noyaux récupérateurs de chaleur modulaires brevetés en aluminium, arrangés pour assurer une ventilation transversale efficace.

FILTRES
Deux filtres à plis de 2 po, mesurant 20 po x 16 po, dans chaque circuit d'air. Efficacité MERV 6, 60 % à 4,69 microns.

RACCORDS POUR CONDUITS
Deux de 19 po x 16 po vers et à partir de l'édifice, sous le coffre. Deux capuchons de 18 po x 17 po inclus sur le côté du coffre, avec des tamis lavables.

SOUFFLANTES
Deux soufflantes centrifuges à entraînement direct: une pour chaque circuit d'air.

COFFRE
Caisson en acier galvanisé de calibre 20 à revêtement en poudre; isolant élastomérique de 1 pouce d'épaisseur.

DRAINAGE
Deux bacs d'égouttement en acier galvanisé à revêtement en poudre, avec raccords d'égouttement de 1/2 po de diamètre extérieur.

MONTAGE
L'appareil est posé sur le toit, sur un cadre de soutien optionnel (pièce numéro 53-1500).

LES ÉLECTRONIQUES
Plaquette à microprocesseur intégré. Trois vitesses réglables séparément pour les moteurs.

DÉGIVRAGE
Période de dégivrage déterminée à l'usine. Le moteur d'alimentation est fermé pendant que l'air évacué dégivre le noyau.

OPTIONS DE TENSION:

TENSION	PHASE	MOTEURS	AMPS	MCA	MOP	SKU
208	1	Deux moteurs à commutation électronique (ECM), à vitesse variable et à un seul arbre	20.6	25.8	30	AIR-1850-EF*
240	1		18.2	22.8	30	

* Unité à double tension

OPTIONS DE CONTRÔLE

99-GBC02 La commande de ventilation Airflow
Deux vitesses (BASSE/HAUTE) pour leventilateur rotatif. Compartivle with 99-DET02 Déshumidistat électronique.
Compatible avec minuterie sans fil 99-DET02.
Connexion basse tension avec câble 3/20.

99-500 Commande de trois vitesses
Trois vitesses (basse/haute) pour le ventilateur rotatif (basse/moyen/haute)
Connexion basse tension avec câble 3/20

OPTIONS MINUTERIES

99-DET01 Minuterie Airflow pour 20/40/60 minutes
Elle actionne la ventilation à haute vitesse pour 20, 40 ou 60 minutes
Connexion à trois fils.

99-DET02 Minuterie sans fil Airflow 20/40/60 minutes
Elle actionne la ventilation à haute vitesse pour 20, 40 ou 60 minutes
Connexion sans fil.

99-RX02 Répéteur sans fil Airflow
Sert à accroître la portée des minuteries sans fil 99-DET02.
Se branche dans une prise de courant 120 V.
Relié sans fil à la commande principale et la minuterie.
S'installe à mi-chemin entre la minuterie et la commande murale principale, si la minuterie se trouve hors de portée.

AIR-1850-EF

VENTILATEUR À RÉCUPÉRATION DE CHALEUR

Débits d'air (dans chaque circuit)

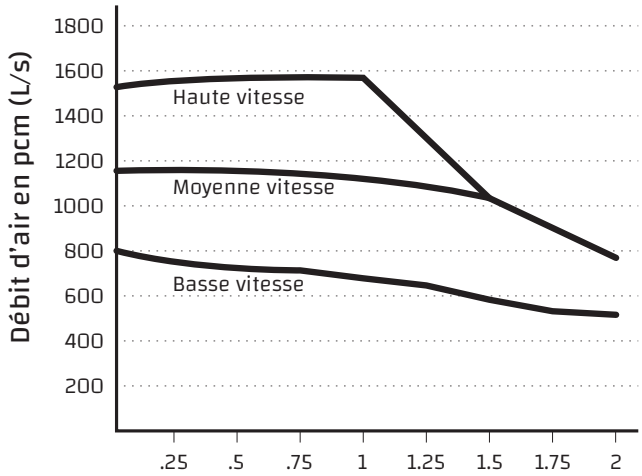

Pression statique extérieure en pouces de colonnes d'eau (Pa)

ISO 9001 REGISTERED

POIDS NET:
530 LBS (240 KG)

POIDS BRUT:
650 LBS (290 KG)

REMARQUE:
Dégagement de 30 po Toutes les caractéristiques sont sujettes à changement sans préavis.

DIMENSIONS

Débit d'air:

- Air vicié vers l'extérieur
- Air frais de l'extérieur
- Air vicié de l'intérieur
- Air frais vers l'intérieur

Vue du bout de l'entrée

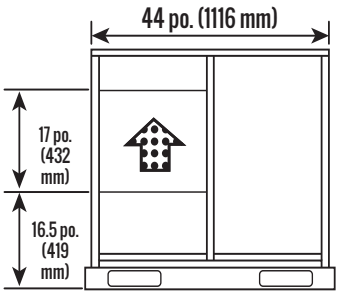

Vue de côté

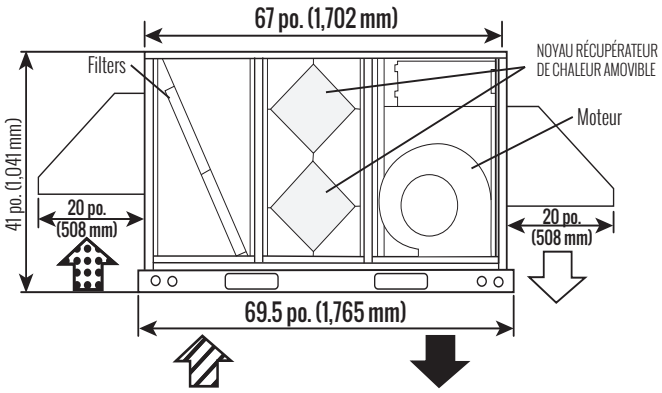

Vue du bout de la sortie

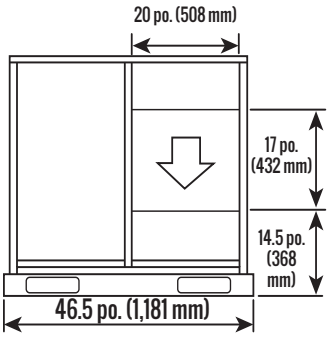

Date: _____

Étiquette: _____

Projet: _____ Qté: _____

Ingénieur: _____

Entrepreneur: _____

Fournisseur: _____

Soumission # : _____

Presentée par: _____

GARANTIE
Les appareils bénéficient d'une garantie de 15 ans sur les noyaux récupérateurs de chaleur et de deux (2) ans pour les pièces de rechange.

Tous les modèles sont conformes aux normes de l'Association canadienne de normalisation (CSA) et des Laboratoires des assureurs (UL).

airflow
airflowiaq.com